oventrop

Handleiding voor de gebruiker*

Thermostaat „Uni LH“

* Berg deze handleiding goed op om alle voordelen die de thermostaat u biedt goed te benutten.

Inhoudsopgave

Hoofdstuk:	**Pagina:**
Beschrijving van de onderdelen	1
Beschrijving van de werking	2
Belangrijke aanwijzingen	3
Montagevoorschriften	4–5
Temperatuurinstelling	6
Begrenzen en blokkeren	6
Markeren van de instelling	7
Verlagen van de temperatuur	8
Vorstbeveiliging	8
Afsluiting van de radiator	8
Ventileren van de ruimten	9
Externe warmtebronnen	9
Technische gegevens	9
Voelbare instelhulp	9
Trefwoordenlijst	10
Notities	11
Service	12

Voor bestudering, bladzijde uitklappen

Beschrijving van de onderdelen

Bevestigingsmoer
M 30 x 1,5

Voelbare instelhulp

Instelmarkering

Deelstreep

Draairichting „warmer“

Basisinstelling „3“,
ca. 20 °C

Draairichting „kouder“

Cijfer

Voelbare instelhulp

Handregelknop

Memoring

Beschrijving van de werking

a Afsluiterzitting
b Afsluiterafdichting
c Afsluiterspindel
d Voeler

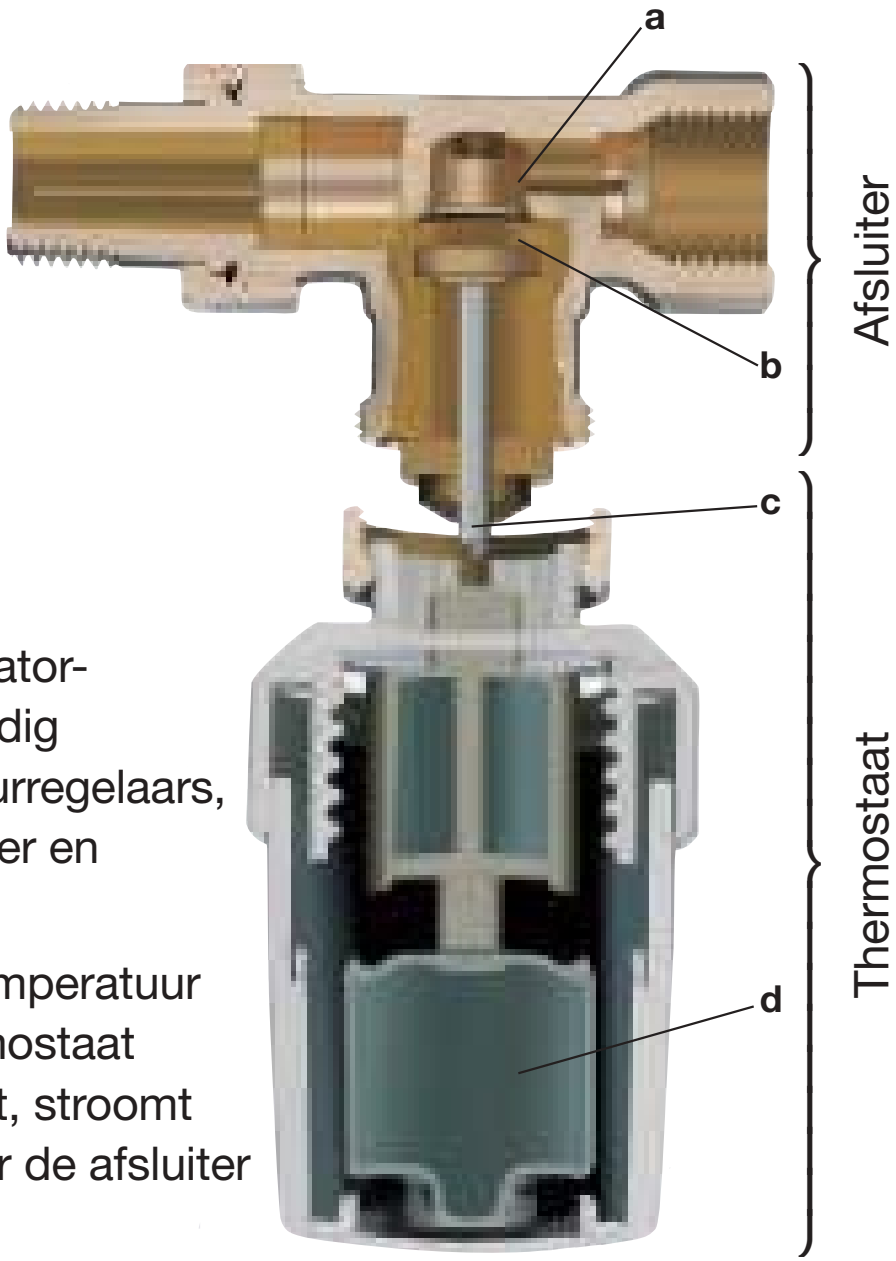

Thermostatische radiator-afsluiters zijn zelfstandig werkende temperatuurregelaars, die bestaan uit afsluiter en thermostaat.

Wanneer de ruimtetemperatuur onder de op de thermostaat ingestelde waarde ligt, stroomt het warme water door de afsluiter in de radiator.

De lucht in de ruimte wordt zolang verwarmd, totdat de ingestelde waarde is bereikt. Hierbij zet de vloeistof in de voeler (d) uit.

Daardoor wordt de afsluiterafdichting (b) door de afsluiterspindel (c) in de afsluiterzitting (a) gedrukt. De warmwatertoevoer wordt onderbroken en de lucht wordt dus niet meer verwarmd.

Wanneer de ruimtetemperatuur daalt, krimpt de vloeistof in de voeler weer. Dat heeft tot gevolg, dat de afsluiter weer wordt geopend en het verwarmingsproces wordt op gang gebracht.

Montage

De montage en eerste inbedrijfname mogen voor het behoud van de fabrieksgarantie uitsluitend worden uitgevoerd door een erkend verwarmingsinstallatiebedrijf.

Prestatie aanbod

De radiatorthermostaat „Uni LH“ kan:

- de ruimtetemperatuur regelen
- de ruimtetemperatuur naar behoefte verlagen of verhogen
- het instelbereik individueel regelen (door uw verwarmingsinstallateur)
- een instelling blokkeren (door uw verwarmingsinstallateur)
- de ruimten tegen vorstschade beschermen
- de gewenste temperatuur door markering met de memoring gemakkelijker weer terugvinden.

Onderhoud

De thermostaat is **onderhoudsvrij.**

Reiniging

De reiniging mag uitsluitend met een **mild** huishoudreinigingsmiddel in combinatie met warm water worden uitgevoerd.

Schuur-, oplos- en scherpe reinigingsmiddelen kunnen het oppervlak van de thermostaat beschadigen.

De thermostaat mag niet in de vaatwasser worden gereinigd.

Montagevoorschriften

De inbouw van de thermostatische radiatorafsluiter moet worden uitgevoerd in overeenkomst met de individuele ruimtelijke verhoudingen.

Thermostaten moeten de ruimtelucht ongehinderd kunnen „voelen“. Voorwaarde voor een correcte regeling is dus, dat de circulerende ruimtelucht ongehinderd rondom de voeler kan stromen. Dat is zoals de volgende voorbeelden aantonen, niet altijd het geval.

Daarom zou een thermostaat met voeler op afstand moeten worden ingebouwd wanneer . . .

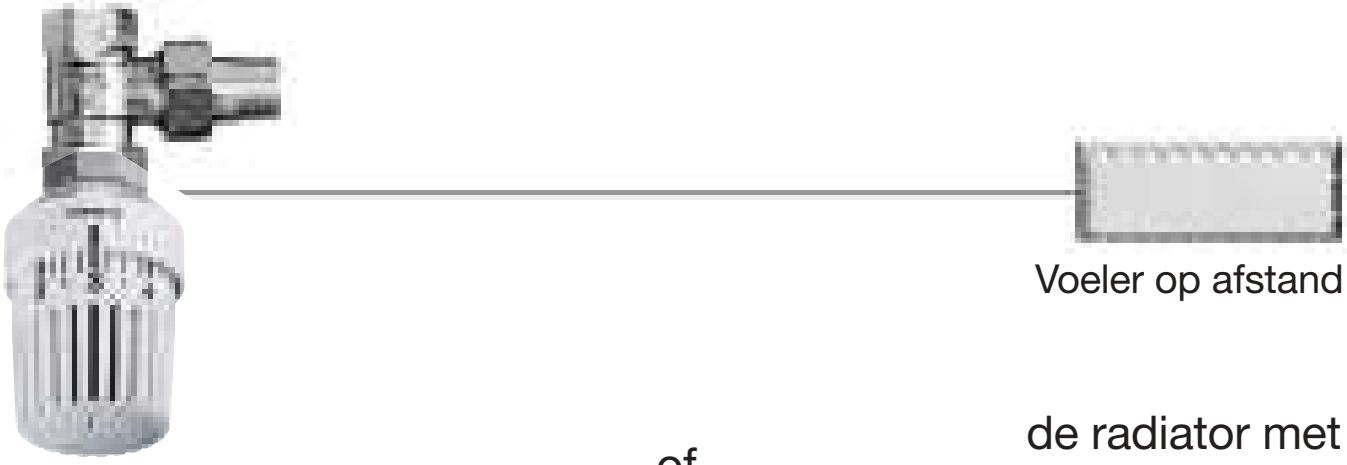

de radiator in een nis

of

de radiator met een rechtopstaande thermostaatkop is gemonteerd

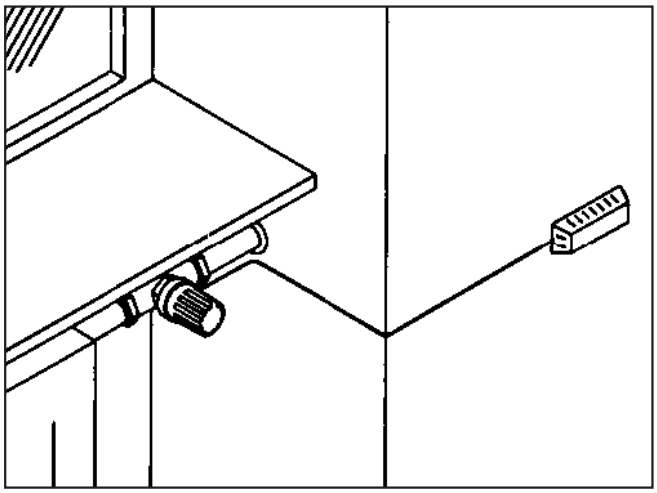

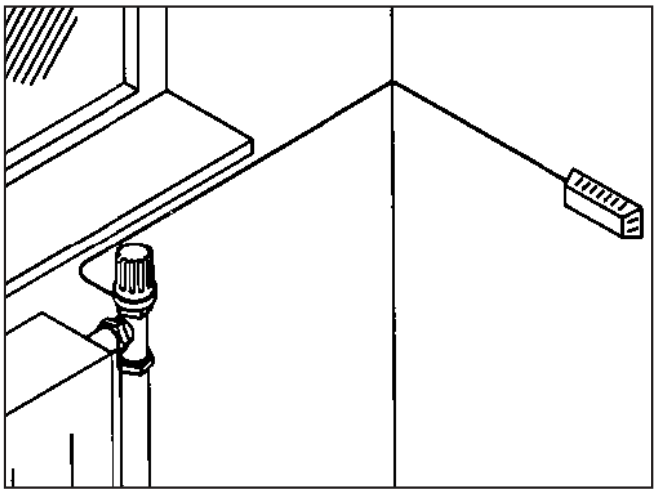

Voeler en verstelling op afstand

Een thermostaat met verstelling op afstand moet worden gemonteerd wanneer . . .

de radiator achter gordijnen, inbouwmeubelen etc.

of

de radiator onder een vensterbank is geïnstalleerd.

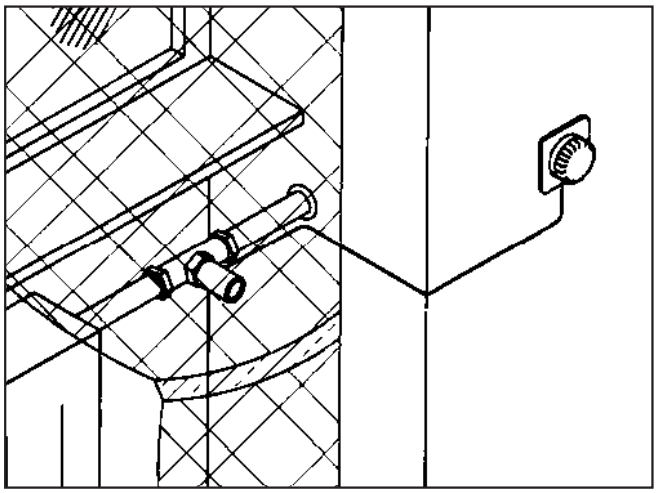

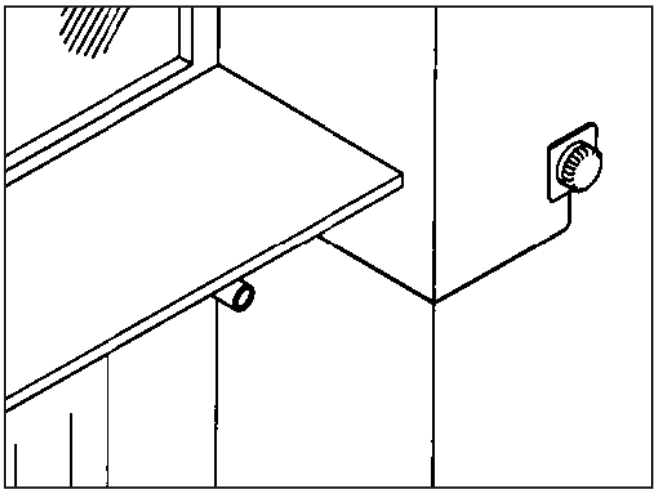

Instellen van uw gewenste temperatuur

Draai de handregelknop van de thermostaat zo ver totdat het betreffende cijfer of een deelstreep tegenover de instelmarkering staat.

Het instelbereik loopt van cijfer „0“ (bij art. nr. 101 14 65) via de vorstbeveiligingstand „❄“ tot aan cijfer „5“.

De deelstrepen tussen de cijfers „2“ en „4“ komen telkens overeen met een wijziging van de ruimtetemperatuur van 1 °C.

		Voorbeelden
5	– ca. 28 °C	Zwembad (het instelbereik tussen „4“ en „5“ zou uit overwegingen van energiebesparing niet geselecteerd moeten worden)
4	– ca. 24 °C	Badkamer
●		Woonkamer, eetkamer
3	– ca. 20 °C	Basisinstelling „3“ kinderkamer
●		
2	– ca. 16 °C	Hal, gang hobbyruimte, slaapkamer
1	– ca. 12 °C	Kelder
*	– ca. 7 °C	Vorstbeveiligingstand
0	–	Afsluiting van de radiator

De aangegeven temperaturen worden alleen bereikt bij een overeenkomstige configuratie van de gehele verwarmingsinstallatie!

Begrenzen en blokkeren

Het instelbereik van de thermostaat kan bovendien begrensd en geblokkeerd worden. Neem hierover contact op met uw verwarminginstallatiebedrijf.

Markeren van de instelling

Uw Oventrop thermostaat is uitgerust met een memoring, die het **opnieuw instellen** van uw gewenste temperatuur na een **verstelling** van de handregelknop erg gemakkelijk maakt.

Hierbij wordt de instelling van uw gewenste temperatuur als volgt gemarkeerd:

1. selecteer uw gewenste temperatuur door de handregelknop te draaien (bijvoorbeeld cijfer „3“ ca. 20 °C) tegenover de instelmarkering.
2. draai met behulp van een munt of iets dergelijks de memoring zo lang totdat de inkeping op het cijfer (in dit voorbeeld “3”) wijst.

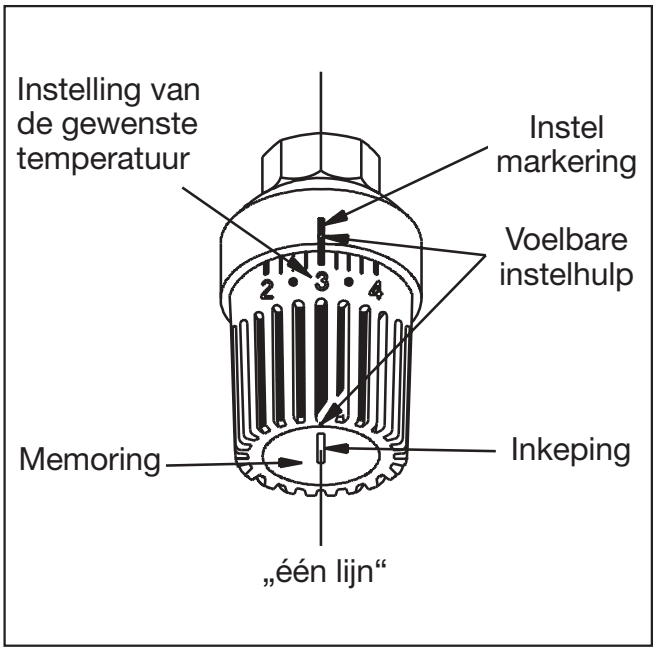

Nu moeten de **inkeping,** de instelling van de **gewenste temperatuur** en de **instelmarkering** „één lijn“ vormen.

Na een verstelling van de handregelknop kunt u de instelling van uw gewenste temperatuur als volgt weer terugvinden:
de handregelknop moet zodanig worden gedraaid dat de inkeping van de **memoring** en de instelmarkering weer „één lijn“ vormen.

Verlagen van de temperatuur
Vorstbeveiliging
Afsluiting van de radiator

Verlagen van de temperatuur

Om energiekosten te besparen, moet de ruimtetemperatuur 's nachts of bij langere afwezigheid worden “verlaagd”. Hiertoe moet de thermostaat op een lagere waarde worden ingesteld, bijvoorbeeld van cijfer „3“ op „2“. Ook wanneer de ruimten gedurende meerdere uren niet worden gebruikt, is het beter om de temperatuur te “verlagen”.

Vorstbeveiliging

De vorstbeveiligingstand voorkomt het bevriezen van de radiator. Wanneer u de woning voor langere tijd wilt verlaten, bijvoorbeeld tijdens de wintervakantie, dan dient u de handregelknop van de thermostaat naar rechts te draaien ´ totdat het vorstbeveiligingsymbool „❄“ tegenover de instelmarkering staat.
Zodra de ruimtetemperatuur beneden 7 °C daalt, opent de afsluiter automatisch de watertoevoer naar de radiator. Hierdoor wordt het bevriezen van de radiator beslist voorkomen.

Afsluiting van de radiator

Alleen art. nr. 101 14 65.
Door de handregelknop op “0” in te stellen sluit u de radiatorafsluiter volledig af. Houd er rekening mee dat er bij deze instelling geen sprake meer is van vorstbeveiliging en de radiator bevriezen kan.

Ventileren van de ruimten

Omdat de lucht tijdens de verwarmingsperiode relatief snel wordt verbruikt, dient deze door frisse lucht te worden vervangen. Daarvoor is het noodzakelijk de vensters kort, maar ver te openen.

Bij aanvang van het ventileren moet de handregelknop van de thermostaat tot aan het vorstbeveiligingsymbool „❄“ worden gedraaid. Na het ventileren moet de handregelknop van de thermostaat naar de oorspronkelijke positie worden teruggedraaid.

Externe warmtebronnen

Lampen, zonnestraling, ingeschakelde elektrische apparaten evenals de in de ruimte aanwezige personen zijn warmtebronnen, die direct invloed uitoefenen op de ruimtetemperatuur en dus op de thermostatische afsluiter. Daardoor kan de radiator tijdelijk afkoelen.

Technische gegevens

Instelbereik:	7 °C – 28 °C
Schaalverdeling:	0 ❄ 1 – 5
Voelerelement:	vloeistof
Temperatuurbestendigheid:	0 °C – 50 °C
Maximale mediumtemperatuur:	120 °C

Voelbare instelhulp

Bij ongunstige lichtomstandigheden en/of voor visueel gehandicapten bestaat de mogelijkheid de basisinstelling „3“ terug te vinden via de voelbare instelhulp. Vanuit de basisinstelling „3“ kunnen verdere instellingen gemakkelijk worden gevonden.

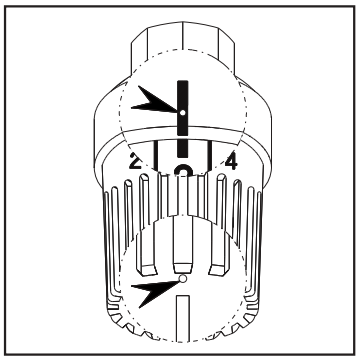

Trefwoordenlijst

		Bladzijde
A	Afwezigheid	8
B	Badkamer	6
	Basisinstelling	1, 6, 9
	Belangrijke aanwijzingen	3
	Beschrijving van de werking	2
	Beschrijving van de onderdelen	1
C	Cijfer	1, 6, 7
	Correct ventileren	9
D	Daling van de verwarmingskosten	8
	Deelstreep	1, 6
	Draairichting	6
E	Eetkamer	6
	Energiebesparing	6, 8
	Externe warmtebronnen	9
F	Fabrikant	12
G	Gang	6
	Gewenste temperatuur	3, 6, 7
	Gordijnen	5
H	Hal	6
	Hobbyruimte	6
I	Installatie (erkende installateur)	3
	Inkeping	7
	Instelhulp	1, 9
	Instelling	7
	Instelmarkering	1, 7
K	Kamertemperatuur	6
	Kelder	6
	Kinderkamer	6
	Klantenservice	12
L	Lampen	9
M	Markeren	7
	Memoring	1, 7
	Montage	3
	Montagevoorschriften	4, 5
N	Nachtverlaging	8
	Notities	11
O	Onderhoud	3
P	Prestatieaanbod	3
R	Radiator	4, 8
	Reiniging	3
	Ruimtetemperatuur	2
S	Schroefdraadaansluiting	1
	Service	12
	Slaapkamer	6
	Slechte lichtomstandigheden	7
	Sparen door verlagen	8
T	Technische gegevens	9
	Temperatuurinstelling	6
	Temperatuurregelaar	2
V	Vensterbank	5
	Verlagen	8
	Ventileren	9
	Versteller op afstand	5
	Verwarminginstallatiebedrijf	3, 12
	Visueel gehandicapten	9
	Voeler op afstand	4
	Volledige afsluiting	8
	Voorzorgsmaatregelen (Vaatwasser)	3
	Vorstbeveiliging	8
W	Wintervakantie	8
	Woonkamer	6
Z	Zonnestraling	9

Notities

Klantenservice

Bij storingen of vragen verzoeken wij u contact op te nemen met het hierna genoemde erkende verwarmingsinstallatiebedrijf of met de firma Nathan Import/Export.

Erkend verwarmingsinstallatiebedrijf

Stempel

Uw partner in klimaattechniek

NATHAN IMPORT/EXPORT B.V.
Postbus 1008
6920 BA DUIVEN
Nederland
Tel.: +31 (0) 26-445 98 45
Fax: +31 (0) 26-445 93 73
E-mail: info@nathan.nl
Website: www.nathan.nl

F. W. OVENTROP
GmbH & Co. KG
Paul-Oventrop-Straße 1
D-59939 Olsberg
Telefon +49 (0) 29 62 82-0
Telefax +49 (0) 29 62 82 400
E-mail mail@oventrop.de
Website: www.oventrop.de

NATHAN IMPORT/EXPORT N.V.-S.A.
Lozenberg 4
1932 ZAVENTEM
België
Tel.: +32 (0) 2 721 15 70
Fax: +32 (0) 2 725 35 53
E-mail: info@nathan.be
Website: www.nathan.be

Gedrukt op chloorvrij gebleekt papier.

Wijzigingen, druk- en zetfouten voorbehouden.

101 14 65 80/5.2006/Ro