Honeywell

Braukmann

CA 295

TERUGSTROOMBEVEILIGING TYPE CA
COMPACTE CONSTRUCTIE MET BUITENDRAADAANSLUITING

PRODUCTINFORMATIE

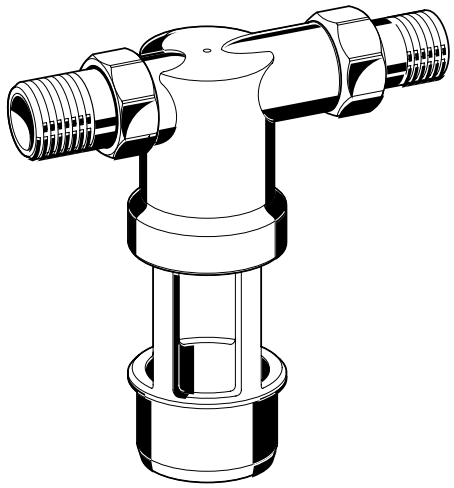

inService

TOEPASSING

De CA 295 terugstroombeveiliging wordt geïnstalleerd in de watertoevoerleiding zoals beschreven in de EN1717, voor de bescherming van drinkwater tegen terugheveling, tegendruk en terugstroom uit het verbruikcircuit. De CA 295 biedt bescherming tegen vloeistoffen t/m risicoklasse 3, hetgeen correspondeerd met constructie type 2 volgens EN1717.

SPECIALE KENMERKEN

- KIWA gekeurd.
- Compacte constructie.
- Eenvoudige toegang tot alle interne onderdelen.
- Laag drukverlies en hoge doorstroom.
- 3-Voudige werking: 2 terugslagkleppen en een ontlastafsluiter verdelen de CA295 in 3 zones.
- ***inService*** – Onderhoud mogelijk zonder het toestel uit het leidingwerk te halen.
- Geruisloze werking, geluidstest volgens klasse 2.
- Voldoet aan de KTW richtlijnen.

CONSTRUCTIE

De CA 295 bestaat uit:
- behuizing.
- geïntegreerde zeef.
- binnenwerk met geïntegreerde terugslagklep en ontlastafsluiter.
- terugslagklep aan de uitlaatzijde.
- koppelingen en buitendraad staartstuk.
- afvoeraansluiting.

MATERIALEN

- Behuizing van ontzinkingsbestendig messing.
- Binnenwerk van hoogwaardig kunststof.
- Terugslagkleppen van hoogwaardig kunststof of brons.
- NBR en EPDM afdichtingen.
- Afvoeraansluiting uit hoogwaardig kunststof.

TOEPASSINGSGEBIED

Medium:	water.
Inlaatdruk:	minimaal 1,5 bar. maximaal 10 bar.

TECHNISCHE GEGEVENS

Installatie:	horizontaal met ontlastafsluiter naar beneden gericht.
Bedrijfstemperatuur:	maximaal 65°C.
Afvoeraansluiting:	HT 50.

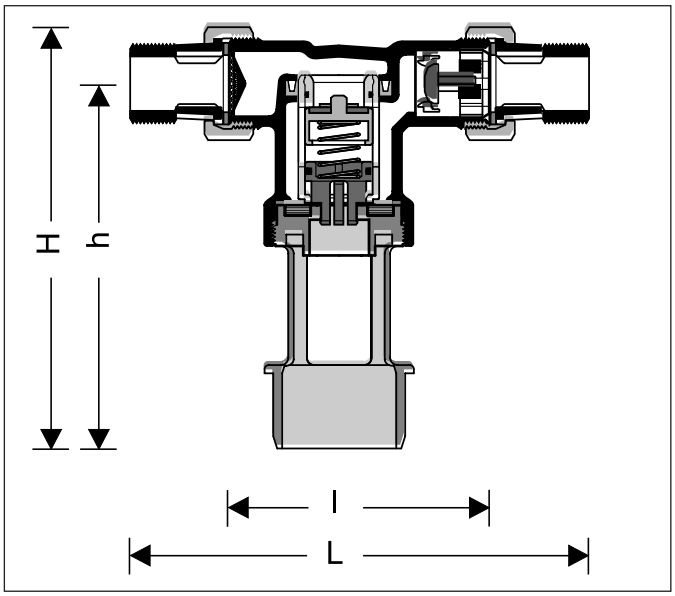

WERKING

Type CA terugstroombeveiliging zijn onderverdeeld in drie zones.
De druk in zone 1 is hoger dan in zone 2, welke op zijn beurt hoger is dan in zone 3. Wanneer het drukverschil tussen de inlaatzone en de middenzone onder de 10% van de inlaatdruk daalt, dan opend de ontlastafsluiter in de middenzone.
Het water uit de middelste kamer stroomt naar buiten en de watertoevoer is onderbroken en beschermd. Er is geen mogelijkheid om de werking te controleren door bijv. meting.

UITVOERINGEN

CA 295 - … A = standaard uitvoering met buitendraadaansluiting voor ½” en ¾”.

aansluitmaat

Aansluitmaat R	½”	¾”
Gewicht (ca./g)	510	700
Afmetingen (mm)		
L	142	150
l	82	82
H	17	21
h	114	114
Max. doorstroom (m^3/h) bij ΔP = 1,0 bar.	0.5	0.5

INSTALLATIEVOORBEELD

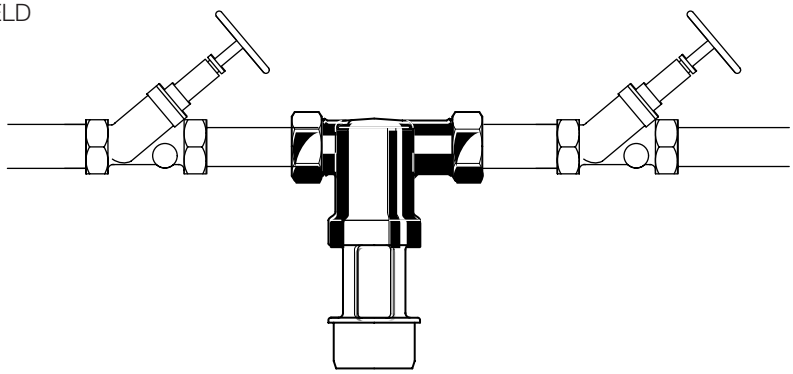

INSTALLATIE RICHTLIJNEN

- Installeer serice afsluiters. (Hierdoor wordt ***inService*** service en onderhoud mogelijk zonder het toestel uit het leidingwerk te demonteren.)
- Om te voldoen aan alle voorschriften, dient de ontlastafsluiter naar beneden gericht te zijn. (Zo wordt ook een optimale werking verkregen.)
- Zorg voor een goede toegankelijkheid zodat eenvoudig onderhoud en inspectie kan plaatsvinden.
- CA 295 terugstroombeveiligers hebben een geïntegreerd filter waardoor het monteren van een extra filter niet direct nodig is. (Het geïntegreerde filter beschermt tegen schade door grof vuil.)
- Niet installeren in ruimtes die kunnen overstromen.
- Installeren in vorstbeveiligde en geventileerde ruimtes.
- Installeer een afvoerleiding met voldoende capaciteit.

SPECIFIEKE TOEPASSINGEN

CA terugstroombeveiligers zijn speciaal geschikt voor industriële en commerciële toepassingen. Binnen de aangegeven specificaties zijn ze echter ook geschikt voor de aanvoer naar gebouwen en woningen.

Typische toepassingen zijn:
- reinigingsapparatuur in kapperszaken.
- bij waterdispensers.
- schoonmaaktoestellen voor drinkwaterleidingen in openbare gebouwen.
- koelsystemen in röntgenapparatuur voor radiografie.
- keukenkraan met sproeikop, huishoudelijk gebruik.
- vulsystemen in de cv-installatie, zonder additieven.

Bellen is weten!
infolijn
020-5656392
fax: 020-5656390
infolijn@honeywell.nl
www.honeywell.nl

Honeywell

Honeywell B.V.
Postbus 12683
1100 AR Amsterdam Z.O.
Telefoon 020 - 565 6392
Telefax 020 - 565 6390

Honeywell... grensverleggend in watertechniek!

Wijzigingen voorbehouden